SECURA FAU13-12(24)

Symbolplatten Leuchte (Unterputz) für 12-24VDC Zentralversorgung und Dauerbetrieb

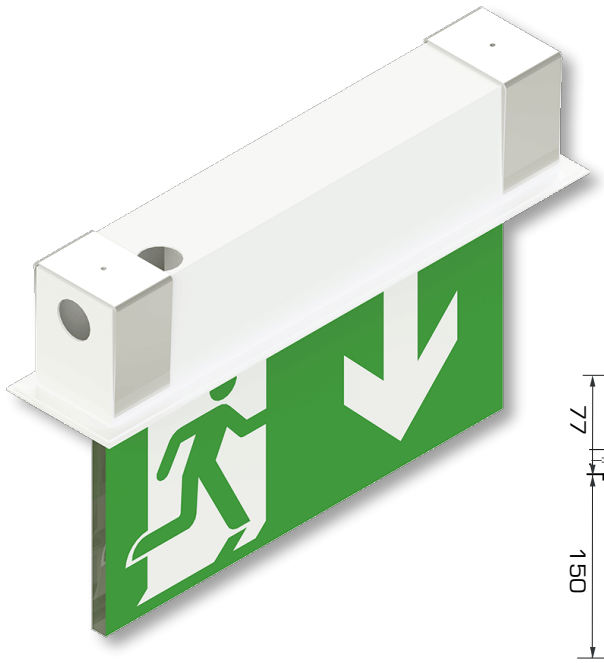

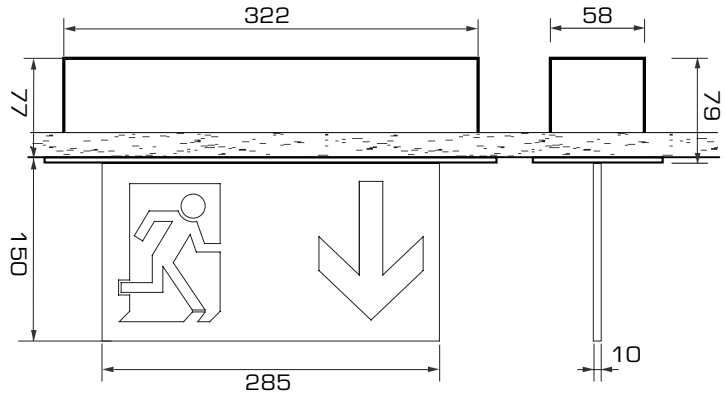

Aussparung 60 x 327 mm
Blende 70 x 345 x 2 mm

Funktionsbeschreibung:

- Der Sockel mit der Symbolplatte wird mit 2 Schrauben am Unterputzgehäuse befestigt, die elektrischen Zuleitungen werden an den integrierten Steckklemmen angeschlossen, danach kann die Abdeckung aufgesetzt und mit 2 Schrauben fixiert werden.
- Die Inbetriebnahme erfolgt automatisch bei Anlegen der DC-Spannung von 12V-24V auf Klemmen + und -.
- Die Leuchte hat keinen Akku und kann direkt an eine Zentralversorgung (z.B.: Energieschrank) als Notleuchte oder Dauerbeleuchtung angeschlossen werden.

Technische Angaben:

Speisung:	12-24VDC
Leistungsaufnahme:	170mA bei 12V; 85mA bei 24V
Leuchtmittel:	9 Leistungs-LED (9 x 30lm = 270lm)
Lebensdauer:	ca. 50'000h
Anschluss:	3 x 1.5mm2
Notversorgung:	Zentralversorgung (Energieschrank 12-24VDC)
Betriebstemperatur:	+5°C bis +45°C
Brenndauer:	Siehe Zentralversorgung
Ladezeit:	n. a.
Aussparung (LxBxH):	ca. 327 x 60 mm
Dimensionen Blende(LxBxH):	ca. 345 x 70 x 2 mm
Gehäuse:	Stahlblech weiss pulverbeschichtet
Gewicht:	~1500g
Schutzklasse:	IP20
Normen:	DIN EN 60598-1 und DIN EN 60598-2-22
Garantie:	3 Jahre

PALOMAR ELEKTRONIK AG Industriestrasse 2 8903 Birmensdorf t. 044 737 31 81 f. 044 737 33 48 info@palomar.ch